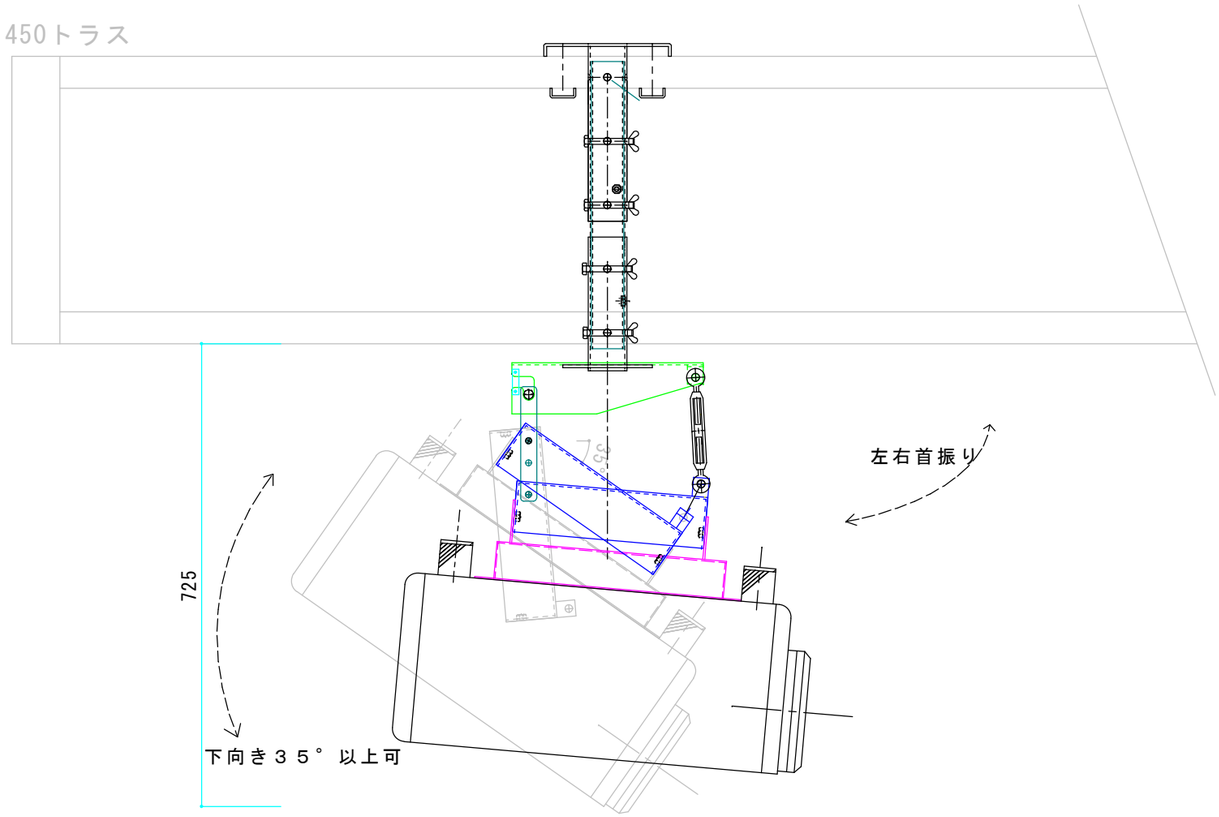

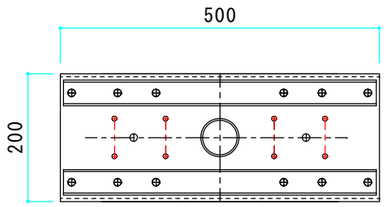

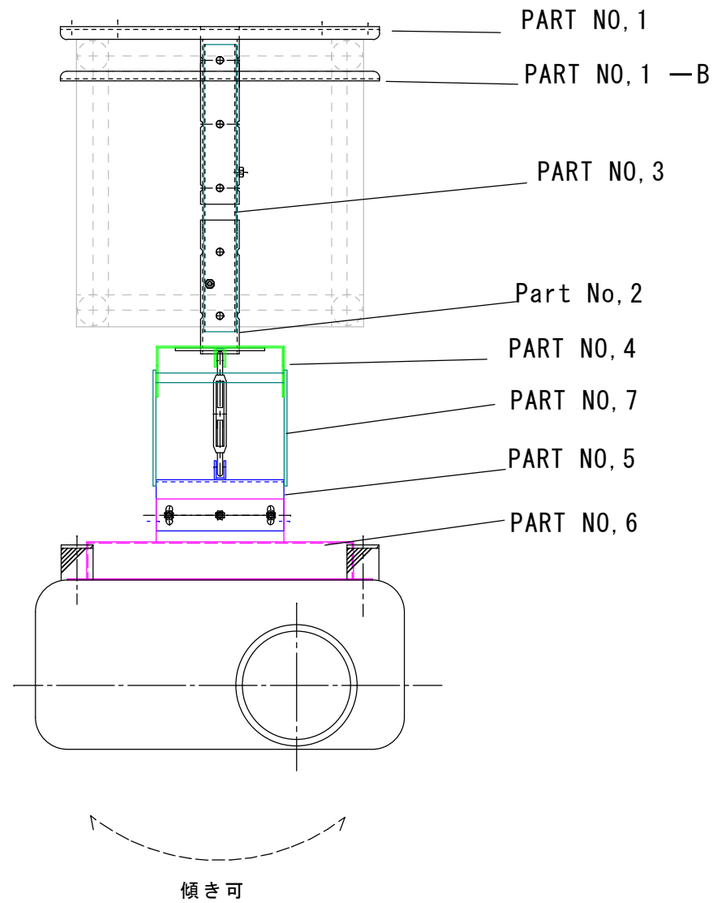

名　称	PT-DZ12000　450トラス吊金具	図面番号	縮　尺　A3=1/10	設　計	2011年　11　月	TAKENAKA　株式会社　タ　ケ　ナ　カ