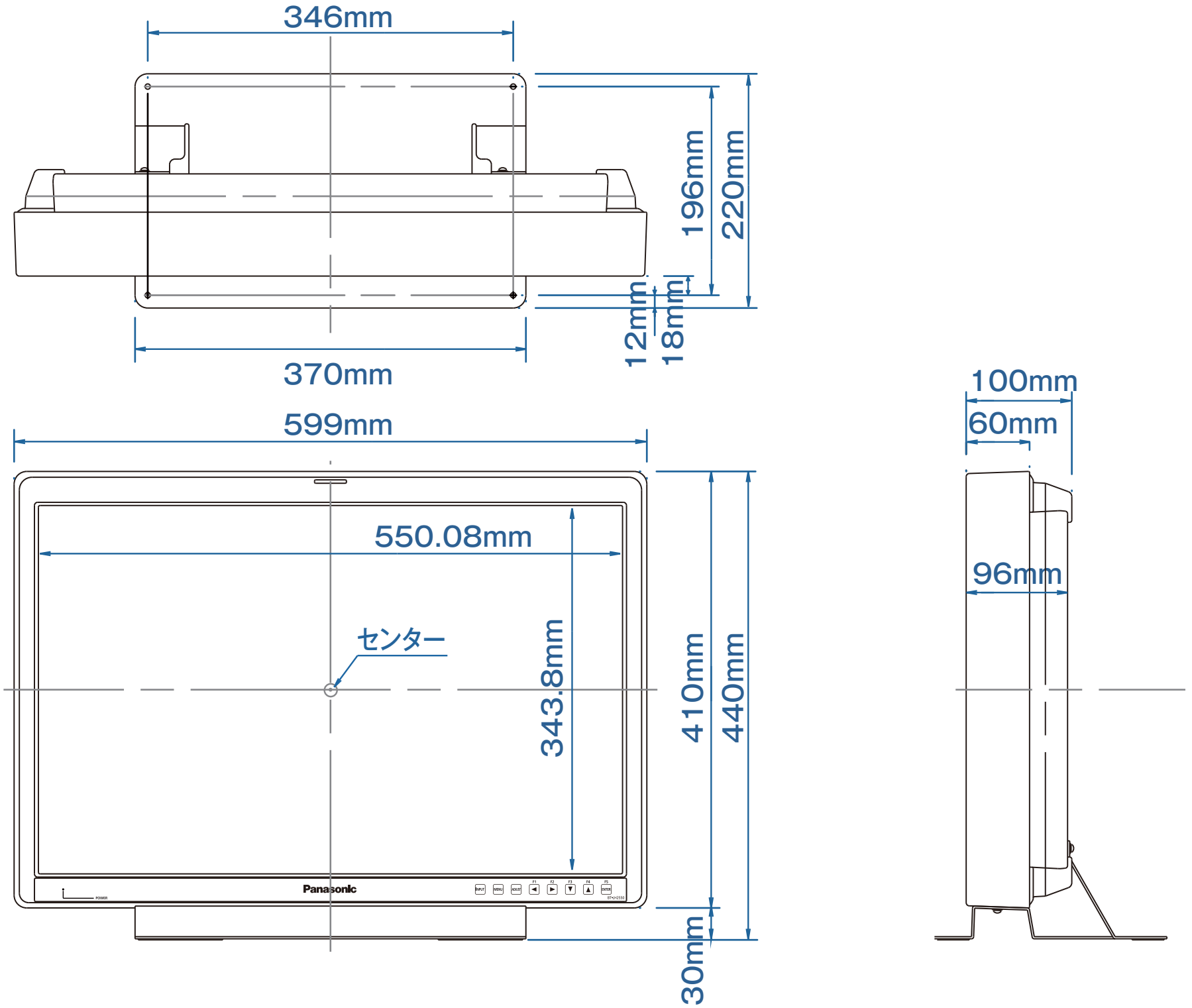

※ACアダプターの設置スペース(幅232mm×高さ50.5mm×奥行き177mm)が別途必要です。